MANUTENTION PROFESSIONNELLE

CRIC BOUTEILLE 100 TONNES

Cric Bouteille 100 Tonnes

• Capacité jusqu'à 100T.
• Modèle compact avec grande hauteur de levée.
• fourni avec poignée de transport
• Réglable en hauteur grâce à une vis d'approche.
• Équipé d'une valve de sécurité pour éviter la surcharge.
• Descente lente pour plus de sécurité.

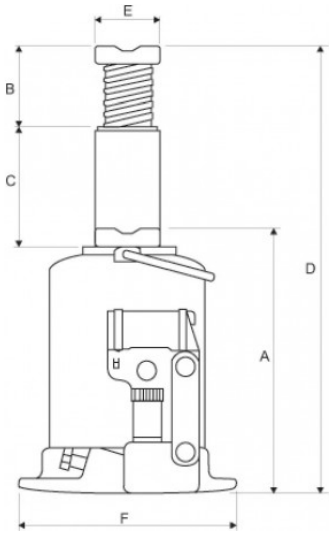

Cric Bouteille, appareil de levage sur Manutention-Professionnelle

Conçu par REMA, spécialiste dans la fabrication d'équipement industriel robuste. Faites confiance en Manutention-Professionnelle pour vous équiper d'appareil de manutention et de levage au meilleur rapport qualité/prix.

Dimensions de la Cric (voir deuxième photo du produit)

• A : 300mm
• B : -
• C : 150mm
• D : 450mm
• E : 95mm
• F : 330*295

Caractéristiques techniques

Famille	Levage
Catégorie	Cric
Applications	Levage des charges
Réglementation	CE
Charge maximum	100 Tonnes

VOTRE DEVIS EN 1 MINUTE
GRAND CHOIX DE MATERIELS
PAIEMENT SECURISE
SERVICE CLIENT A VOTRE ECOUTE
01 83 75 37 79
Lundi au Vendredi
8:30 - 12:30
et 14:00 - 17:00

Délai d'expédition	Délai d'expédition 7 jours ouvrables
Garantie *	1 an, retour atelier
Marque	REMA

Versions

Référence	Poids
2705023-RM	87 kg

Consultez la fiche, commander ou demander un devis du produit via notre site web :
https://www.manutention-professionnelle.fr/cric-polyvalent/3476-cric-bouteille-100-tonnes.html

Le produit et les délais qui y sont attachées sont modifiables sans préavis. Contactez-nous.

www.manutention-professionnelle.fr - 01 83 75 37 79 - contact@manutention-professionnelle.fr

MANUTENTION PROFESSIONNELLE

VOTRE DEVIS EN 1 MINUTE

GRAND CHOIX DE MATERIELS

PAIEMENT SECURISE

SERVICE CLIENT A VOTRE ECOUTE

01 83 75 37 79

Lundi au Vendredi
8:30 - 12:30
et 14:00 - 17:00